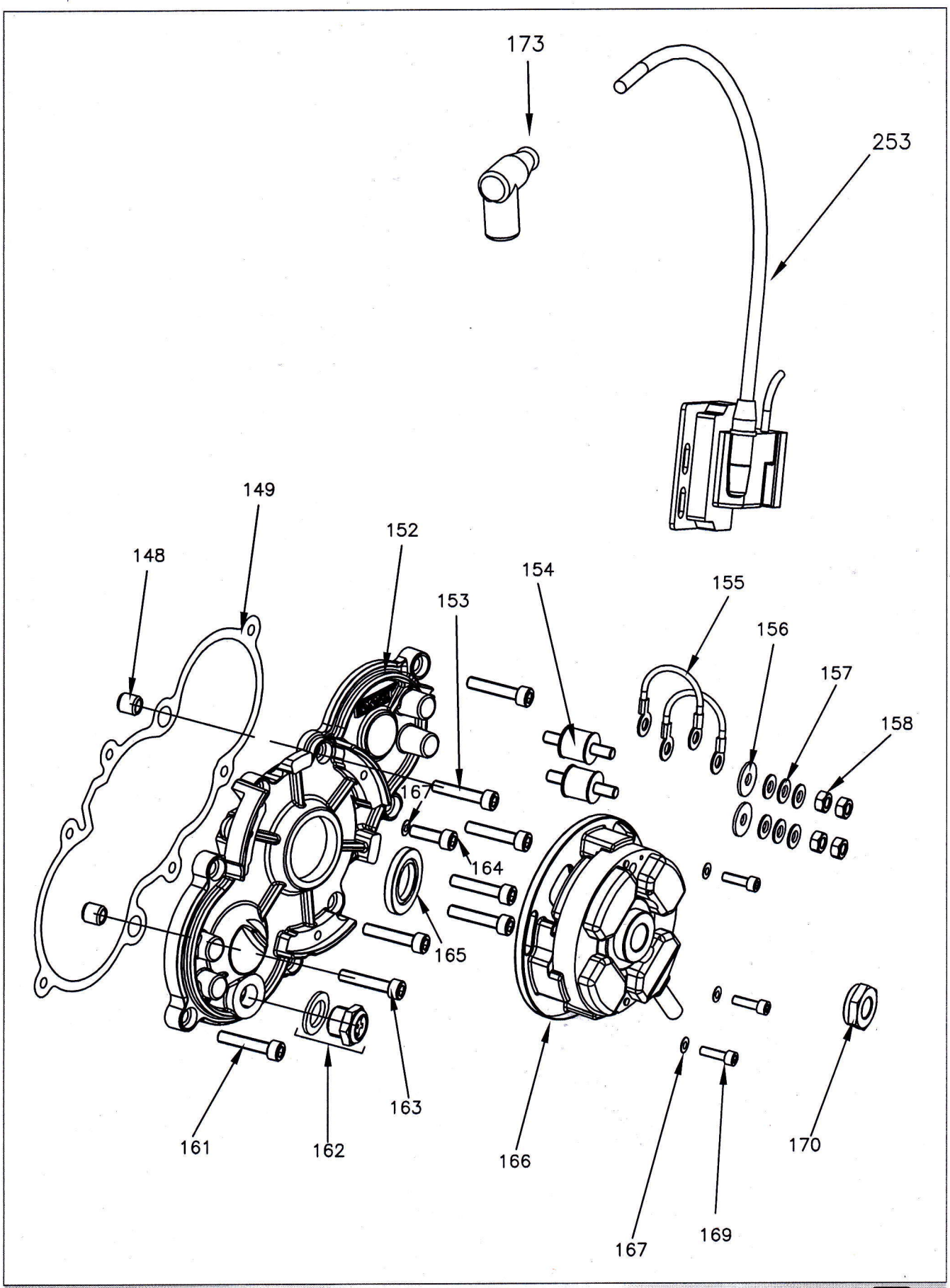
173
253
149
148
152
154
153
155
156
157
158
167
164
165
161
162
163
166
167
169
170